STOBAG

PERGOLINO

La tenda per terrazze snella e leggera per gli amanti dell'aria fresca. Con il sole o con la pioggia.

PERGOLINO P3600

Posizionamento variabile delle piastre

Arresto automatico del telo (Stoblock)

- Struttura particolarmente snella
- Grande flessibilità di montaggio grazie a piastre scorrevoli e guide laterali
- Gronda integrata per il deflusso laterale dell'acqua piovana
- Telo sempre ben testo grazie all'arresto automatico (Stoblock)
- Possibilità di utilizzo con pioggia, con adeguata inclinazione e telo idrorepellente teso
- Diversi tipi di fissaggio a pavimento per i piantoni (fioriera, tubolare da interrare, piastra di appoggio)
- Grande superficie di ombreggiamento, fino a 6 m di sporgenza

Optional:

- Canalina dell'acqua integrata per il deflusso laterale dell'acqua piovana
- Illuminazione a LED regolabile (bianco regolabile) integrata nelle guide o nel profilo intermedio.

min. 100 cm
max. 700 cm*

min. 140 cm
max. 600 cm

Altezza piantoni
max. 250 cm

*da 601 cm, con 3 guide laterali

CLASS 3
BEAUFORT 6

Misure tecniche in millimetri

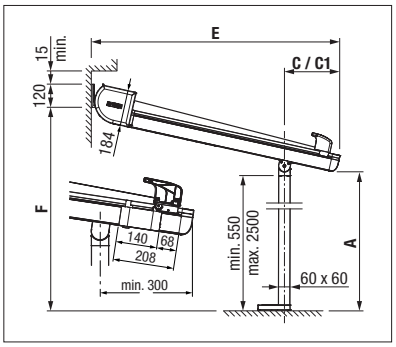

Montaggio a parete con piastra di appoggio

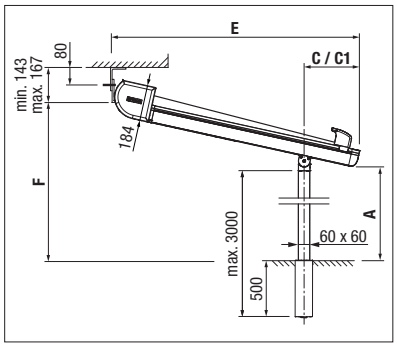

Montaggio a soffitto con tubolari da interrare

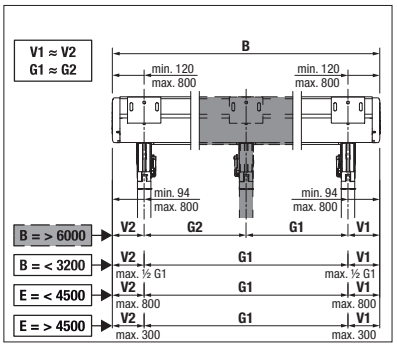

Con tre guide

5 YEARS STOBAG WARRANTY

REGISTRAZIONE NECESSARIA

CE
EN 13561

Illuminazione a LED

Costante tensione del telo

COLORS
Scoprite le molteplici possibilità offerte dalla gamma di colori della struttura.

FABRICS
Scegliete il tipo di tessuto ed il colore desiderato, dal nostro ampio campionario.

ELECTRICS
Più comfort grazie ai meccanismi automatizzati, ai sistemi di comando e di illuminazione.

Ulteriori informazioni su www.stobag.com

Art.# **262378** – 2025-06 – © STOBAG – Diritti di modifica riservati. A seconda del paese o della regione, i dati tecnici, il contenuto della fornitura, le condizioni di garanzia, il design e la disponibilità possono variare rispetto ai dati riportati in questo documento.